NOTICE DE MONTAGE : ATTELAGE 1022910000900

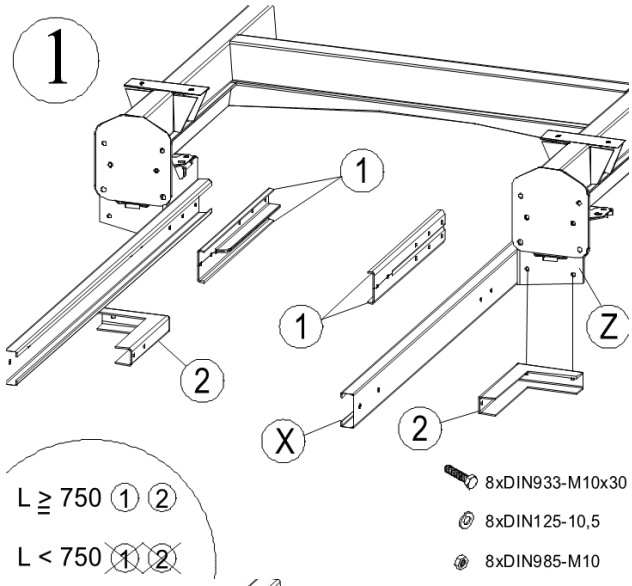

Fixez les adaptateurs de cadre sur le Châssis Fiat (l'anneau de remorquage est à couper).

Faites glisser les profilés de renforts (1) dans les longerons (X) et visser l'ensemble sur les adaptateurs (Z).

Vissez les équerres (2) à l'extérieur sur les longerons (X) et sur les adaptateurs (Z)

- Si la longueur des rallonges est inférieur ou égal à 750 mm, vous n'avez pas besoin de poser les éléments (1) et (2)

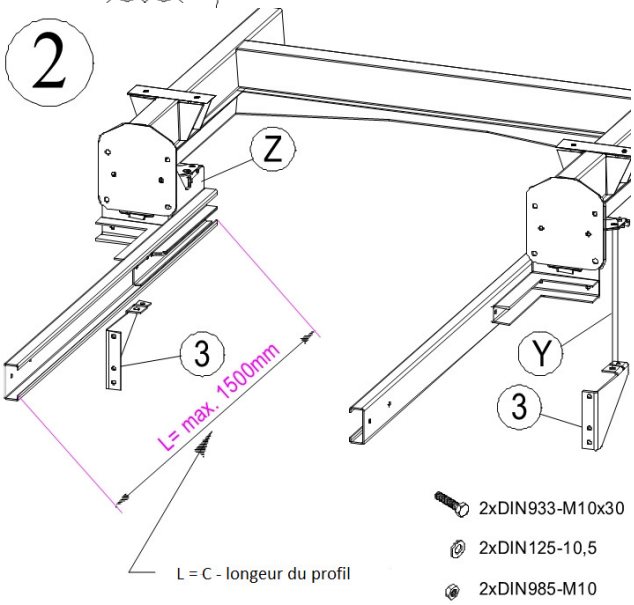

Vissez les équerres de renforts (3) et les adaptateurs (Z) sur le châssis (Y) en dévissant, puis resserrant le boulon du châssis.

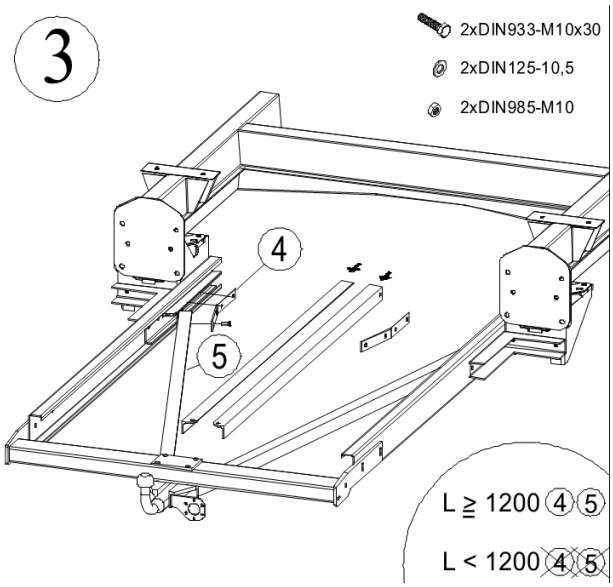

Vissez le fer plat (4) sur le renfort situé à l'intérieur des rallonges.

Le fer en L 40 x 40 (5) est à visser sous la rotule. Cette pièce est à raccourcir en cas de besoin et va rejoindre le fer plat (4).

* Ces pièces (4) et (5) ne sont pas obligatoires lorsque les rallonges sont inférieures ou égales à 1200 mm.

NOTICE DE MONTAGE : ATTELAGE 1022910000900

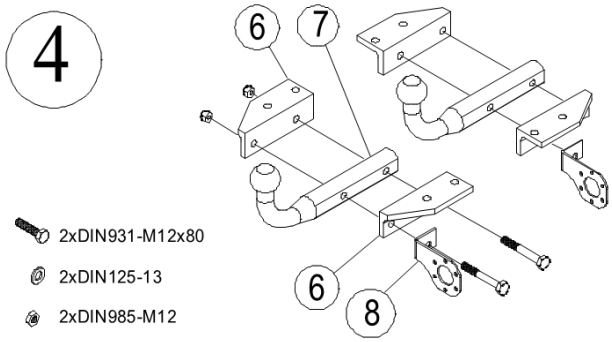

Maintenez, puis visser sans serre les angles de renforts (6), avec la support de la prise (8) à l'extérieur sur la tige de la rotule.

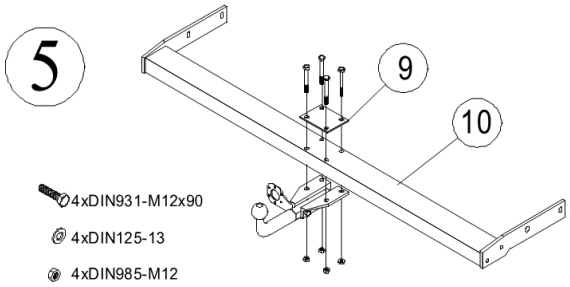

Fixez la rotule préalablement assemblée par-dessous et la contre-plaque (9) par-dessus de la ferrure d'attelage (10)

Vous pouvez inverser le montage en positionnant la rotule par le dessus et la contre-plaque par le dessous.

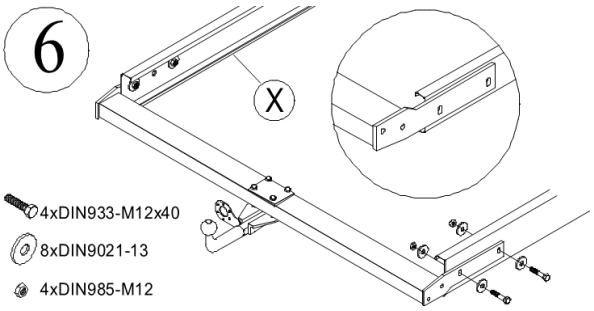

Observez la figure 6 : Vous pouvez positionner la ferrure dans deux sens. Orientée vers le haut ou vers le bas.

Fixez la ferrure préassemblée sur les longerons (X).

Serrez les boulons avec le moment de serrage indiqué ci-dessous :

Moment de serrage par catégorie de boulon :

Boulons M10, cat. 8.8 = 49Nm

Boulons M10, cat. 10.9 = 80N

Boulons M12, cat. 8.8 = 85Nm

Boulons (Châssis) =150Nm

Attelage AHK pour adaptateur de cadre X230/X244 châssis normal

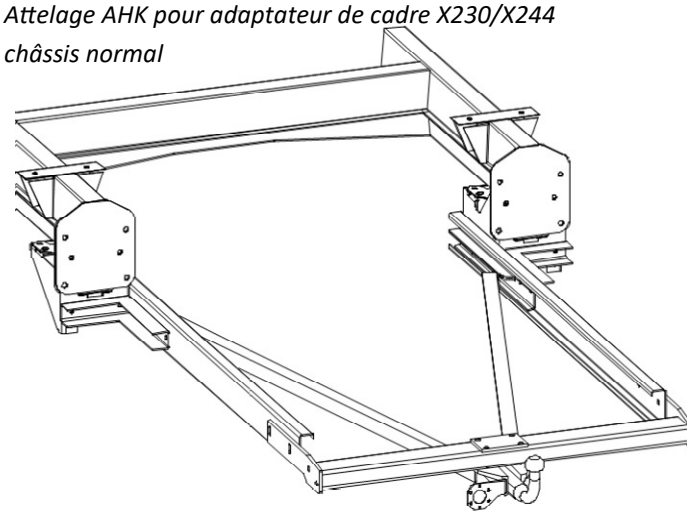

SAS FRANSSEN

ZA LE FIEF AUX MOINES

85240 SAINT HILAIRE DES LOGES

TEL : 02.51.52.26.57

Www.franssen-remorques.fr