Seite 1 für 811040

Seite 1
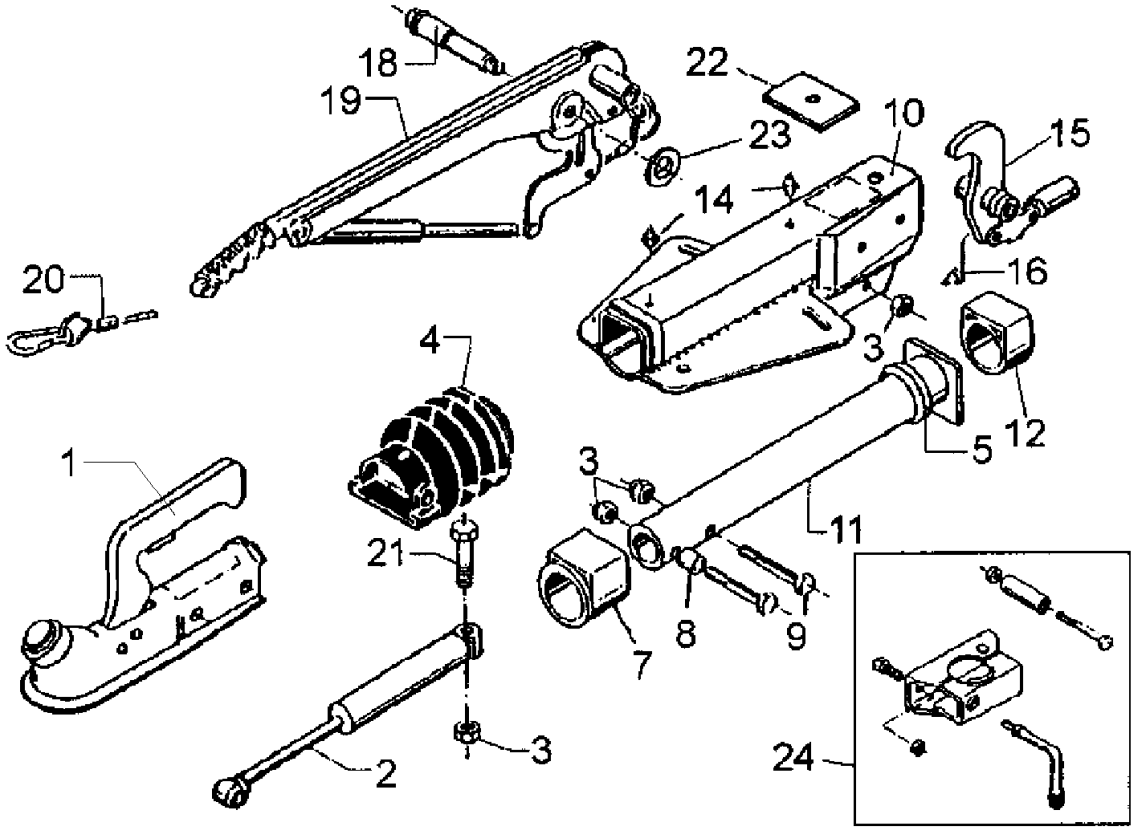
POS №	Artikelnummer	Name
2	1217333	1217333
3	702750	ECROU 6 PANS
4	366356	SOUFFLET ATTACHE
5	371372	BUTEE CHT
7	353943	COUSSINET DOUILLE
8	357242	ENTRETOISE
9	701249	701249
11	571874	FUT COULISSANT 251S
12	353942	COUSSINET (DOUILLE)
14	375900	PIECE CONIQUE
15	380265	BIELLE CPL 161S
16	700203	RACCORD FILETE
18	581145	VIS M12x1,5X106,5
19	220096	LEVIER DE FREIN DE PARC CPLT 161S
20	368605	CABLE DE RUPTURE
21	700312	700312
22	581699	PLAQUE DE BUTEE
23	370693	RONDELLE 19,2X34X3
24	293020	COLLIER DIAM.48 161/251